INTex ULTIMATE DESIGN
შპს „ინტექსი" I.D.: 211349753
ვაჟა ფშაველას გამზ. №16
0160 თბილისი, საქართველო

ქ.თბილისში, სადგურ ლილოს მიმდებარედ (ნაკვ. №005/061) შპს „სოკარ ჯორჯია პეტროლეუმი"-ს 1100 მ³ ტევადობის გათხევადებული ნახშირწყალბადიანი აირის (გნა) საწყობის მშენებლობის პროექტი

ობიექტი № 6 -- სარეზერვუარო პარკი საერთო ტევადობით 1100 მ³

არქიტექტურული ნაწილი

თბილისი 2020 წელი

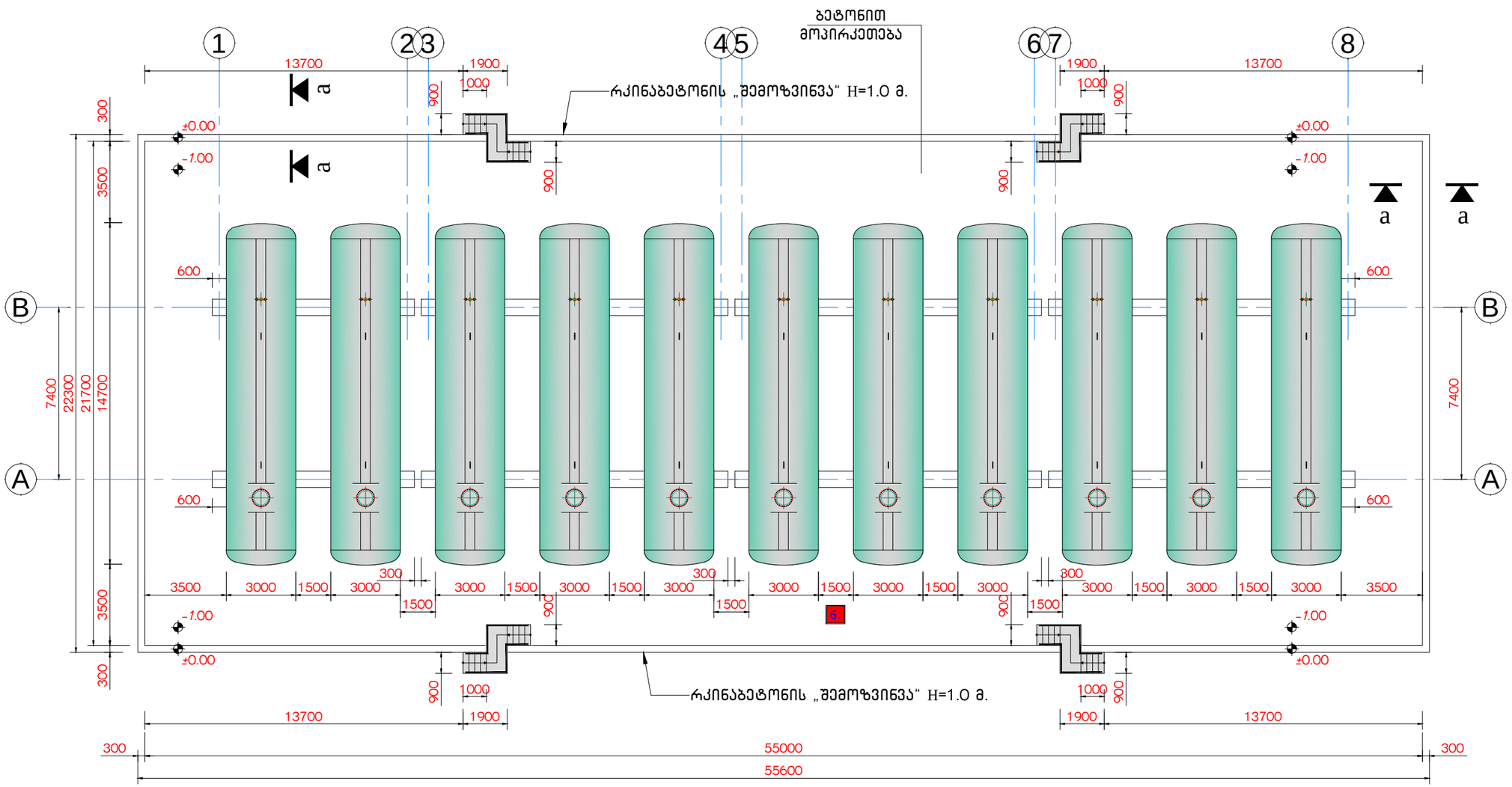

01 გეგმა -1.00 ნიშნულზე
მასშტაბი 1:200

INTEX ULTIMATE DESIGN
დამგეგმარებელი:
შპს „ინტექსი“ ს/პ.: 211349753
ვაჟა ფშაველას გამზ. №16
0160 თბილისი, საქართველო

± 0.00 = 542.48

დამკვეთი: შპს „სოკარ ჯორჯია პეტროლეუმი“
ID ნომერი: 202352514

ობიექტი:
ნავთობპროდუქტების საწყობი
მის.:
ქ.თბილისი , სადგურ ლილოს მიმდებარედ (ნაკვ. №005/061)

სიტუაციური ჭრილი

№	თარიღი	
1		
2		
3		
4		
5		
6		

გამოცემა: 08. 2019 წ.

პროექტის №
DWG FILE: SOCAR LPG TERMINAL

შეასრულა: ზ. ნადირაძე
შეამოწმა: თ. გოცირიძე

საავტორო უფლებები: INTEX ltd.

ნახაზი:
1. გეგმა -1.00 ნიშნულზე

A-101

A3

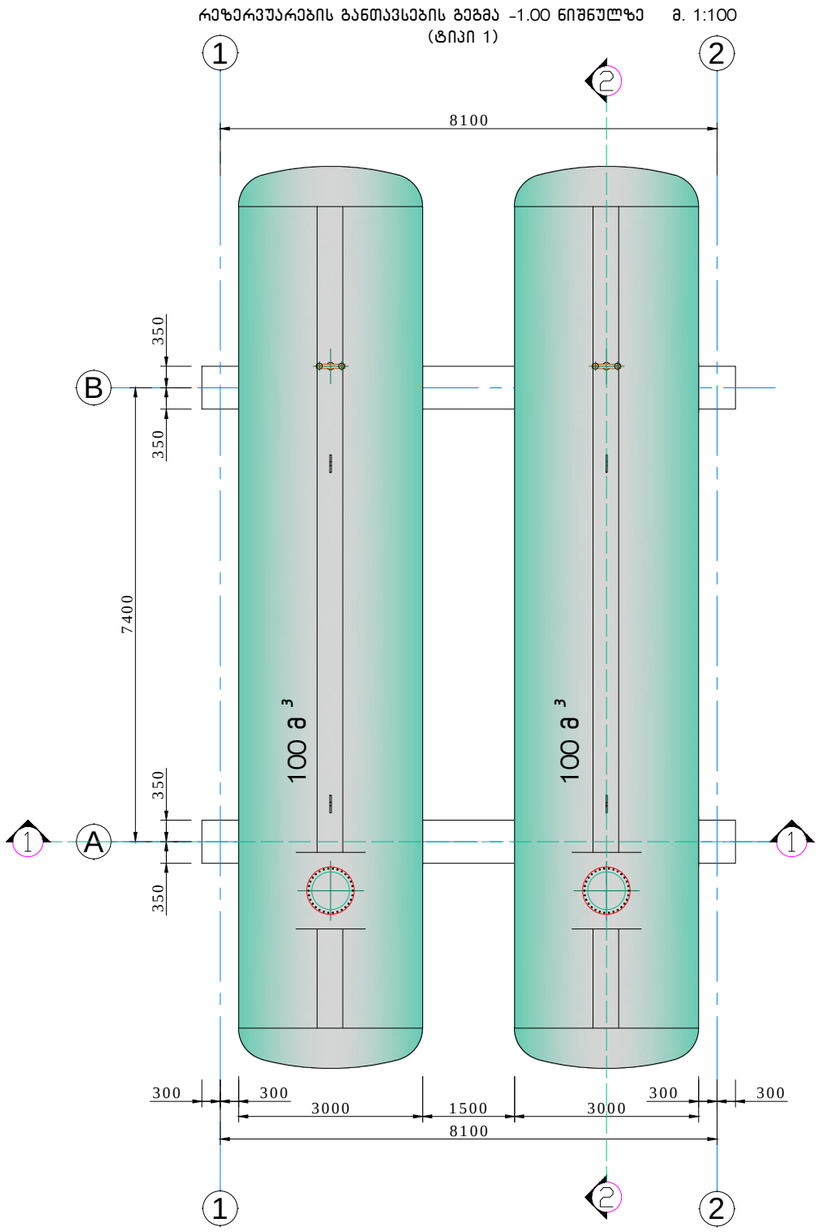

01 რეზერვუარების განთავსების გეგმა ტიპი-1
მასშტაბი 1:100

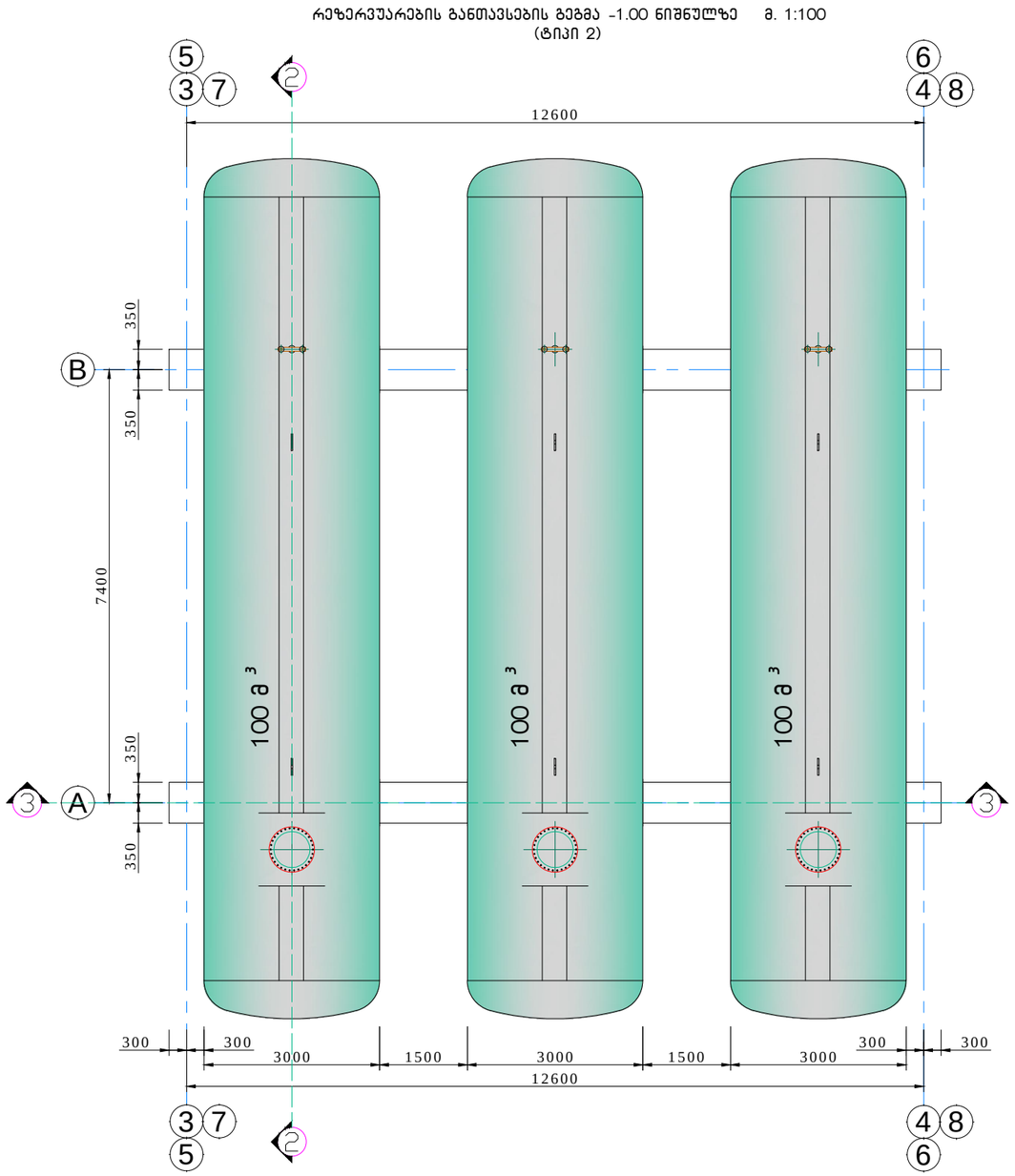

02 რეზერვუარების განთავსების გეგმა ტიპი-2
მასშტაბი 1:100

INTEX ULTIMATE DESIGN
დამგეგმარებელი:
შპს „ინტექსი" ს/ს.: 211349753
ვაჟა ფშაველას გამზ. №16
0160 თბილისი, საქართველო

± 0.00 = 542.48

დამკვეთი: შპს „სოკარ ჯორჯია პეტროლეუმი"
ID ნომერი: 202352514

ობიექტი:
ნავთობპროდუქტების საწყობი
მის.:
ქ.თბილისი , სადგურ ლილოს მიმდებარედ (ნაკვ. №005/061)

სიტუაციური ჭრილი

№	თარიღი	
1		
2		
3		
4		
5		
6		

გამოცემა: 08. 2019 წ.

პროექტის №
DWG FILE: SOCAR LPG TERMINAL

შეასრულა: ზ. ნადირაძე
შეამოწმა: თ. გოცირიძე

საავტორო უფლებები: INTEX ltd.

ნახაზი:
1. რეზერვუარების განთავსების გეგმა ტიპი-1;
2. რეზერვუარების განთავსების გეგმა ტიპი-2

A-102

A3

ჭრილი 1-1. მ. 1:100

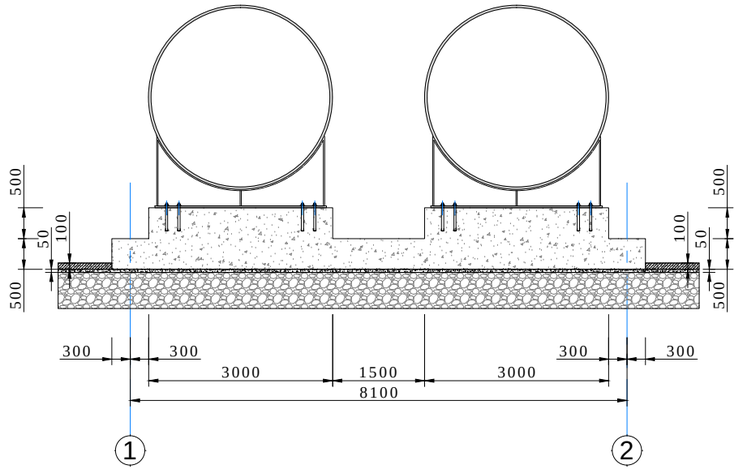

01 ჭრილი 1-1
მასშტაბი 1:100

ჭრილი 3-3. მ. 1:100

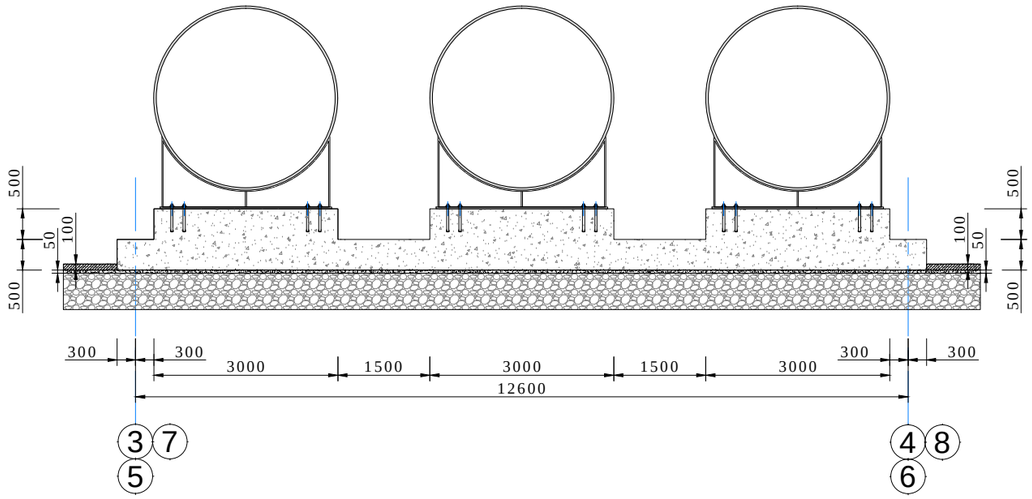

03 ჭრილი 3-3
მასშტაბი 1:100

ჭრილი 2-2. მ. 1:100

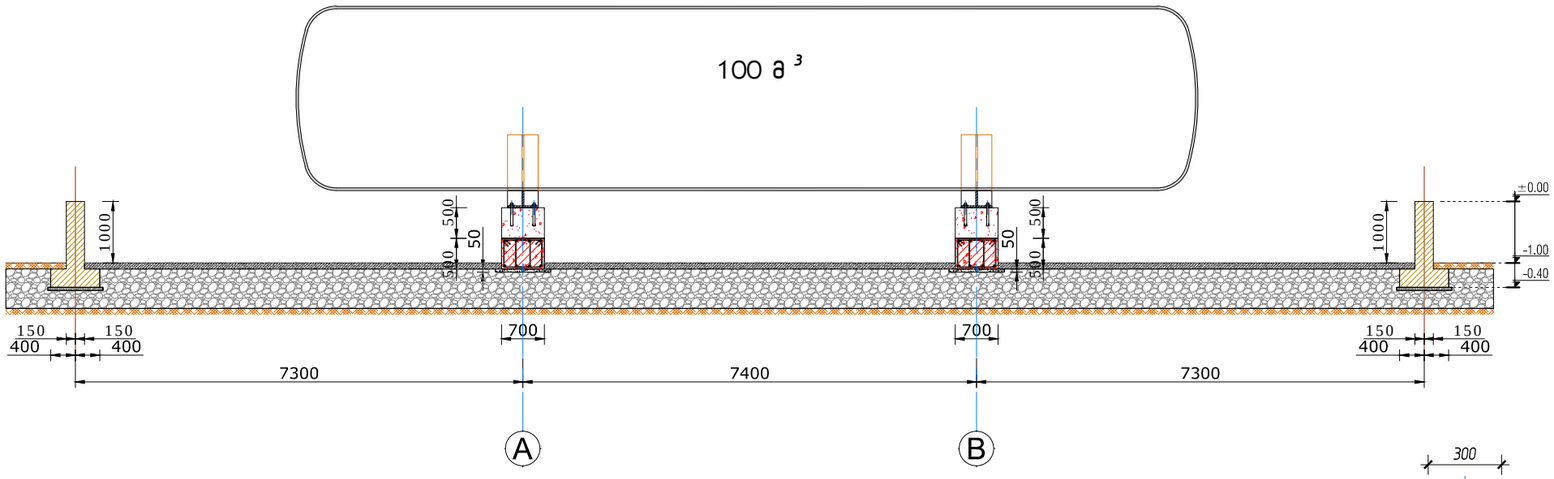

02 ჭრილი 1-1
მასშტაბი 1:100

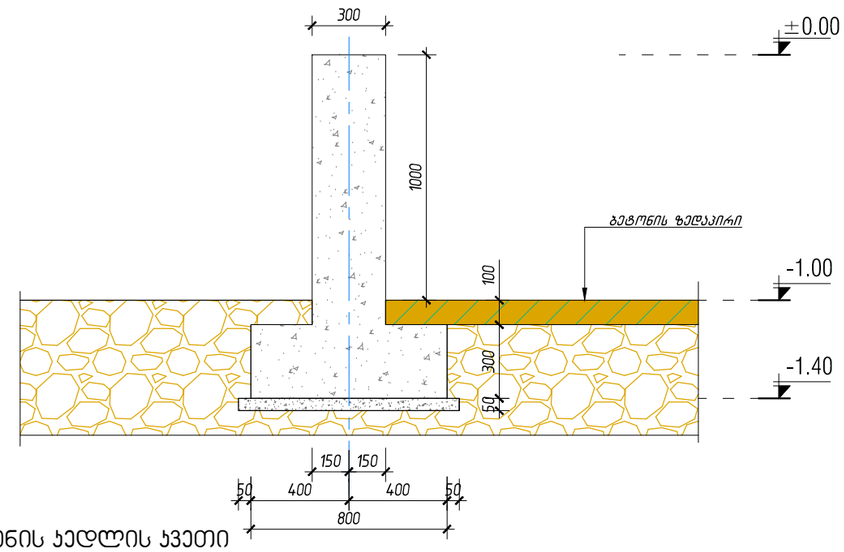

04 რკ.ბეტონის კედლის კვეთი
მასშტაბი 1:25

დამგეგმარებელი:
შპს „ინტექსი" ს/კ.: 211349753
ვაჟა ფშაველას გამზ. №16
0160 თბილისი, საქართველო

± 0.00 = 542.48

დამკვეთი: შპს „სოკარ ჯორჯია პეტროლეუმი"
ID ნომერი: 202352514

ობიექტი:
ნავთობპროდუქტების საწყობი
მის.:
ქ.თბილისი , სადგურ ლილოს მიმდებარედ (ნაკვ. №005/061)

სიტუაციური ჭრილი

№	თარიღი	
1		
2		
3		
4		
5		
6		

გამოცემა: 08. 2019 წ.

პროექტის №
DWG FILE: SOCAR LPG TERMINAL

შეასრულა: ზ. ნადირაძე
შეამოწმა: თ. გოცირიძე

საავტორო უფლებები: INTEX ltd.

ნახაზი:
1. ჭრილი 1-1;
2. ჭრილი 2-2;
3. ჭრილი 3-3;
4. რკ.ბეტონის კედლის კვეთი.

A-201

A3